Ansicht

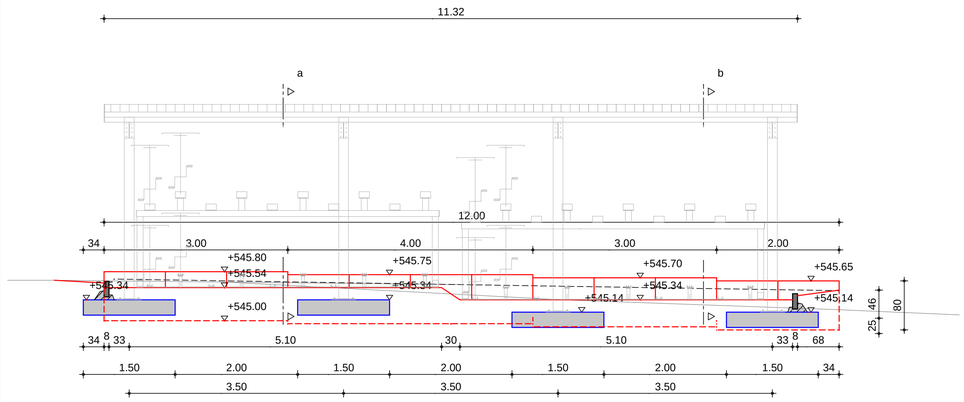

Schnitt a

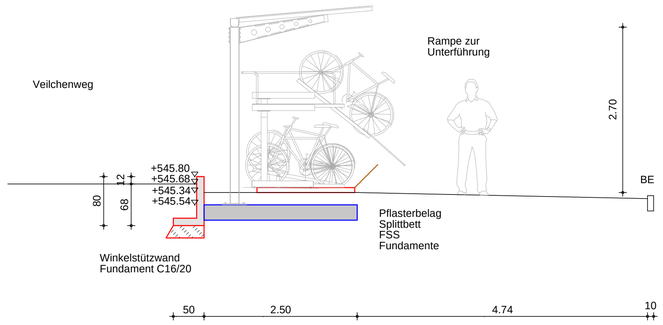

Schnitt b

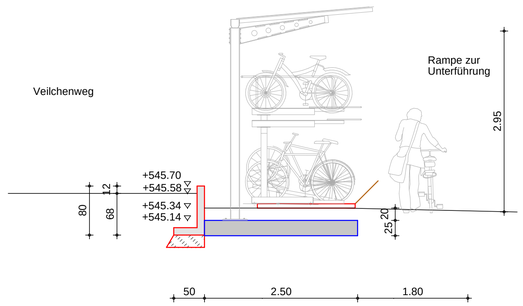

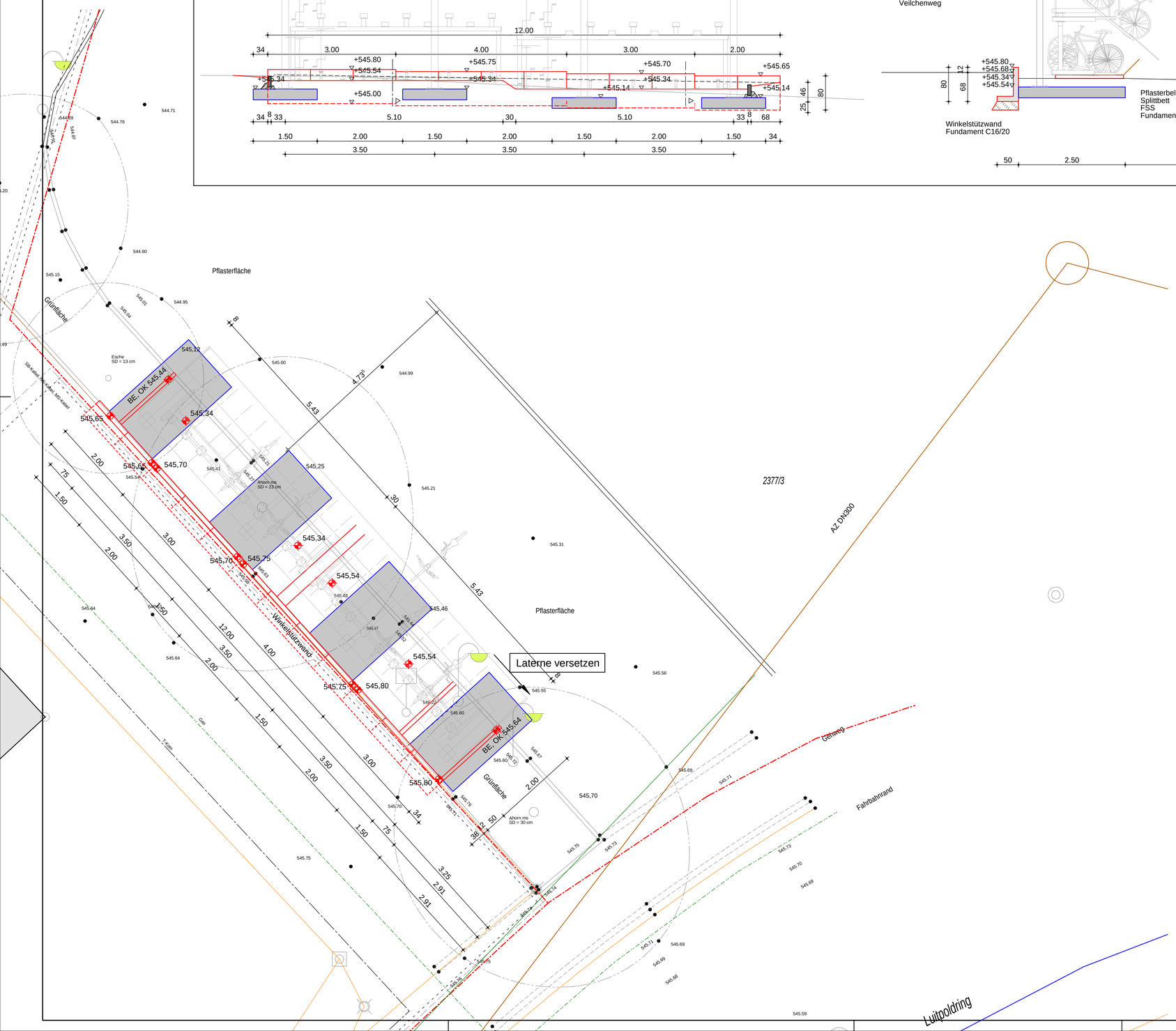

a	Anpassung an die Konstruktion ORION	28.11.2017	Kárpáty
Index	Änderung	Datum	Name
	Bearbeitet	17.10.2017	Kárpáty

Projekt:

Neubau von 40 Fahrradparkern am Veilchenweg

Bauherr:

Gemeinde Vaterstetten
Wendelsteinstraße 7

85591 Vaterstetten .....

Bauteil:

Lageplan, Ansicht, Schnitte

Masstab:

1:50
1:1000

Planbezeichnung: Ausführungsplan

Attila Kárpáty Beratender Ingenieur
Ingenieurbüro für Bauwesen

Dietramszeller Straße 9 83624 Otterfing
Telefon: 08024 / 48742 Fax: 08024 / 8209
mail@karpaty.de
www.karpaty.de

300-1703

Plan Nr.

A01a

H/B = 594 / 841 (0.50m²)

Allplan 2012